Power to perform

Prestazioni ridefinite

EOS-1DX

Canon

EOS-1DX
Canon
EOS-1
D
Mark IV
Canon
EOS-1
Ds
Mark III
Canon
EOS-1D
X

Tv (Velocità di scatto): 1/1250
Av (valore apertura): f/5,0
Velocità ISO: 4.000
Obiettivo: EF 400mm f/2,8L IS II USM
Lunghezza focale: 400,0 mm

La qualità d'immagine frutto di EOS-1D X impressiona in qualunque condizione di scatto. L'alta risoluzione e l'ampia gamma dinamica sono accompagnate da profondità colore e accurate riproduzioni della carnagione. Inoltre, quando la luce diminuisce, EOS-1D X continua a funzionare con prestazioni straordinarie alle alte sensibilità ISO...la possibilità di fotografare a basse luci non ha limiti!

Gli scatti continui con velocità fino a 14 fps* sono abbinati a un sofisticato sistema di messa a fuoco automatica a 61 punti che insegue gli oggetti e riconosce i volti con una precisione mai vista prima.

EOS-1D X si trova a suo agio sia all'aperto che in studio. Progettata per i fotografi che si occupano di moda, ritratti, sport e reportage, potrebbe essere l'unica fotocamera di cui non potrai fare a meno.

Foto della brochure: Bruno Barbey, Julian Love, Iain Weir e Ziv Coren: © Ziv Koren/Polaris Images.
Brutus Östling, Ambassador Canon: © Brutus Östling. Ambassador Canon con la EOS-1D X

Un sensore ad alta risoluzione cattura dettagli sorprendenti, mentre un'ampia gamma dinamica garantisce la conservazione della texture in condizioni di quasi totale oscurità e di luce intensa.

Il sensore CMOS dedicato da 18,1 Megapixel assicura foto ad elevata qualità, con una risoluzione di 5208 x 3477 pixel, sufficiente per file TIFF da 51 MB. I colori sono riprodotti in modo accurato e la gradazione omogenea delle tonalità permette la registrazione fedele anche dei minimi dettagli.

EOS-1D X utilizza microlenti prive di interspazi collocate singolarmente su ogni pixel del sensore, aumentando la sensibilità. L'ampia gamma dinamica garantisce più dettagli nelle zone di elevata oscurità e meno aree di luce particolarmente intensa. L'elaborazione a 14 bit assicura la scrittura di massima quantità di dati sui file RAW della EOS-1D X o che tali informazioni siano impiegate per produrre file JPEG a 8 bit di alta qualità, da usare subito dopo lo scatto.

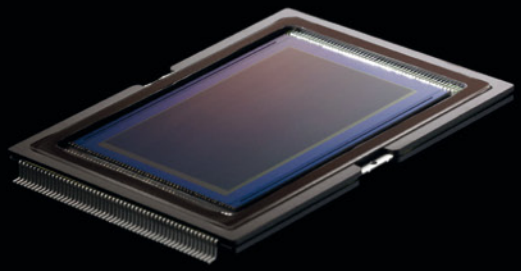

Qualità d'immagine ridefinita

Fotografia a pieno formato

Il sensore 24x36 mm posto all'interno di EOS-1D X è delle stesse dimensioni di una pellicola 35mm, il che significa che gli obiettivi grandangolari possono essere usati in tutto il loro potenziale, per produrre un ampio angolo di visione e consentire ai fotografi di sperimentare una profondità di campo assai ridotta con obiettivi luminosi estremamente luminosi, per un eccezionale impatto visivo.

Un sensore più grande consente di aumentare le dimensioni dei singoli pixel, per raccogliere molta più luce. Si ottiene così meno rumore, specialmente alle alte sensibilità ISO, e una gamma dinamica più ampia.

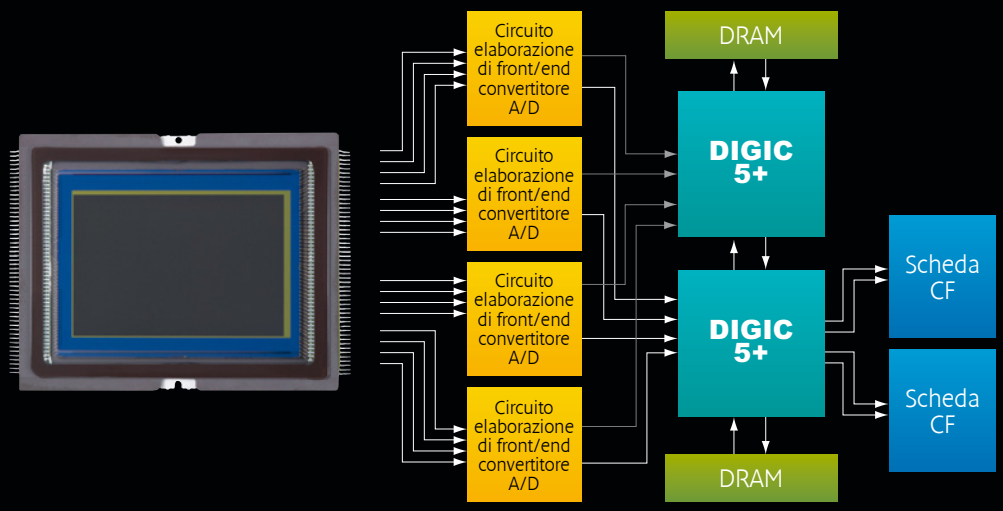

Vedere al buio

Dimostrando una versatilità straordinaria, EOS-1D X vanta una gamma di sensibilità ISO che copre dieci stop, da 100 ISO a 51.200 ISO. Impostazioni dedicate consentono di espanderla fino a 102.400 ISO e 204.800 ISO, sensibilità ideali per applicazioni specifiche come la sorveglianza, i documentari e il fotogiornalismo. La gamma ISO è espandibile anche a 50 ISO per gli ambienti eccessivamente luminosi o quando si desidera diminuire i tempi di scatto.

Scattare alle alte sensibilità ISO ti offre la possibilità di scegliere le impostazioni dell'esposizione di cui hai bisogno, indipendentemente dalle condizioni di luminosità. Per esempio, mantieni il controllo della profondità di campo con una gamma più ampia di aperture, o evita lo sfuocamento dovuto ai movimenti con alte velocità di scatto. EOS-1D X ti permette di conservare la tua libertà creativa in un ventaglio di opportunità più ampio rispetto al passato.

Questi miglioramenti della sensibilità sono il frutto dei progressi dei processi di ingegneria usati nella realizzazione del sensore CMOS da 18 Megapixel di EOS-1D X. Le microlenti prive di interspazi coprono ogni fotosito, focalizzando la luce da tutte le angolazioni e catturandone quantità mai viste. Anche l'efficienza con la quale questa luce viene trasformata in segnale elettronico (velocità di conversione fotoelettrica) è migliorata rispetto ai modelli precedenti di fotocamere.

Tali aumenti della sensibilità naturale del sensore consentono di raggiungere valori ISO maggiori facendo meno affidamento sull'amplificazione del segnale e conservando la qualità dell'immagine e la riduzione del rumore.

Qualunque rumore generato ad alte sensibilità ISO, o prodotto durante lunghe esposizioni, viene gestito nel corso dell'elaborazione delle immagini dal doppio microprocessore "DIGIC 5+" della fotocamera.

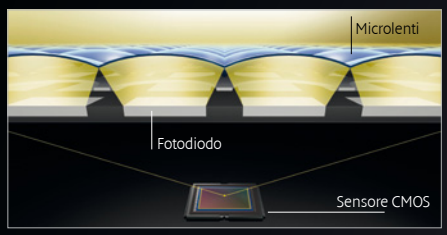

Microlente priva di interspazi

Controllo ISO automatico

Il controllo ISO automatico permette a EOS-1D X di usare la sensibilità ISO per controllare automaticamente l'esposizione, così come con l'apertura e i tempi di scatto. Puoi impostare i valori ISO massimo e minimo, definendo la gamma in cui far oscillare la sensibilità ISO.

"EOS-1D X funziona alla perfezione sia in condizioni di scarsa luminosità che con il sole di mezzogiorno. Un sensore di nuova generazione aumenta la sensibilità, mentre l'elaborazione sofisticata delle immagini si occupa del rumore digitale.

Tecnologia DIGIC 5+

Al centro di ogni EOS c'è il processore DIGIC che controlla le funzioni principali della fotocamera e converte i dati del sensore in file immagini. EOS-1D X impiega due processori DIGIC 5+ di nuova creazione per gestire l'enorme quantità di dati provenienti dal sensore da 18 Megapixel della fotocamera, con velocità di scatto fino a 14 fps. Inoltre, EOS-1D X racchiude un processore DIGIC 4 supplementare, dedicato al sistema iSA (intelligent Subject Analysis) EOS, e un altro microprocessore che controlla la messa a fuoco automatica.

Durante l'elaborazione delle immagini vengono apportati numerosi miglioramenti alla qualità delle foto. Come per la riduzione del rumore alle alte sensibilità ISO, Digic 5+ si occupa della gestione ed ottimizzazione della gamma tonale, della riproduzione dei colori e delle riduzioni delle aberrazioni ottiche

Auto Lighting Optimizer

La funzione Auto Lighting Optimizer usa la tecnologia EOS Scene Detection di Canon per ottimizzare luminosità, contrasto e saturazione in base a un'analisi dettagliata del soggetto. In particolare si occupa della gamma dinamica, conservando i punti più luminosi nelle zone di luce attraverso una lettura attenta dell'esposizione, e schiarendo le ombre con regolazioni minime del contrasto.

La portata dell'Auto Lighting Optimizer può essere regolata scegliendo una delle quattro impostazioni: disabilita, basso, standard, forte.

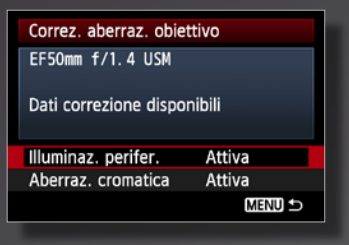

Correzione dell'obiettivo

EOS-1D X prevede tre tipi di correzione dell'obiettivo, migliorando ulteriormente la qualità della gamma di obiettivi EF Canon.

La correzione dell'illuminazione periferica punta a contrastare la diminuzione della luce nei bordi del fotogramma, riscontrabile quando si scatta alle massime aperture.

La correzione dell'aberrazione cromatica si occupa degli effetti dello sfrangiamento dei colori e dei leggeri artefatti dell'alone derivanti dall'aberrazione cromatica laterale e assiale, cioè quando luci di colori diversi si focalizzano in punti leggermente differenti.

La correzione della distorsione può essere applicata, se richiesto, durante la riproduzione delle immagini. Si occupa delle lievi distorsioni a cuscinetto e barilotto che si verificano qualche volta con oggetti lineari vicini ai bordi del fotogramma.

I numeri parlano da soli: può scattare fino a 14 immagini full-frame al secondo alla risoluzione massima di 18,1 Megapixel. La fotocamera EOS più veloce in assoluto.

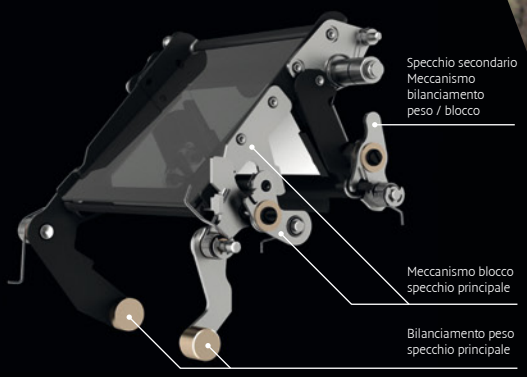

Prestazioni

I fotografi EOS possono sperimentare sia l'alta risoluzione delle immagini che i rapidi scatti continui. EOS-1D X cattura immagini full-frame da 18,1 Megapixel in formato JPEG o RAW alla sbalorditiva velocità di 12 fps (fotogrammi al secondo), conservando le funzioni automatiche di esposizione e messa a fuoco. La velocità di scatto può essere aumentata a 14 fps nella modalità Super High Speed, bloccando lo specchio della fotocamera e fissando esposizione e messa a fuoco.*

L'ampia memoria di transito, insieme ai due potenti processori "DIGIC 5+", consente di catturare in una sola raffica 180 immagini* JPEG o 38 RAW. Abbastanza per 15 secondi di scatto continuo ad alta velocità in formato JPEG.

Alte prestazioni frutto di una nuova ingegneria

Prestazioni così elevate sono possibili solo grazie ai nuovi sviluppi dell'ingegneria elettronica e meccanica. Un read-out dei dati a 16 canali nel sensore CMOS aumenta la velocità con la quale le informazioni sono trasferite nel circuito della fotocamera. I due processori "DIGIC 5+" permettono un'elaborazione velocissima dei dati e prestazioni prolungate.

Lo specchio reflex all'interno di EOS-1D X è stato ridisegnato per una maggiore velocità. Invece di tornare al suo posto dopo ogni scatto ora viene attivato in entrambe le direzioni. La tecnologia Quad Active Mirror Stopper riduce il "rimbalzo dello specchio" e le vibrazioni interne prodotte dal movimento dello specchio.

*Con scheda CF UDMA 7

Scatti silenziosi

Qualche volta la velocità non basta ed è necessario un approccio più silenzioso. In queste occasioni EOS-1D X offre una modalità di scatto silenzioso. Il rumore proveniente dal meccanismo della fotocamera viene ridotto e separato in due fasi: lo specchio reflex torna alla posizione iniziale e l'otturatore è ricaricato, quando è allentata la pressione sul pulsante di scatto, per farti scegliere il momento più adatto.

Esposizione multipla incorporata

Diventa creativo con l'esposizione multipla in camera e lo scatto continuo. Ti basta impostare sulla tua EOS-1D X quanti fotogrammi desideri catturare (fino a un massimo di nove scatti) perché questi siano sovrimpressi e salvati in formato JPEG una volta terminato di fotografare.

Salva sulla scheda di memoria solo le immagini finali con esposizione multipla o scegli di registrare anche tutte quelle che le compongono, per una successiva post produzione più articolata. Puoi usare anche un'immagine pre-esistente come primo fotogramma, e la luminosità di ogni fotogramma successivo viene regolata automaticamente, per un risultato perfetto.

* Velocità di scatto massima ridotta a 10 fps con carica della batteria inferiore al 50% o temperatura interna della fotocamera molto bassa e sensibilità di 20.000 ISO o superiore.

Parametri Strumento configurazione AF e AI Servo AF

Strumento configurazione AF	1 Sensibilità inseguimento: bloccata a (-2), -1, 0, +1, (+2) Reattiva ↓	2 Inseguimento accel./ rall.: 0, +1, +2 ↓	3 Commutazione automatica punto AF: 0, +1, +2
1 Impostazione multifunzione versatile	0	0	0
2 Continua a inseguire i soggetti, ignorando possibili ostacoli	-1	0	0
3 Messa a fuoco istantanea dei soggetti che entrano improvvisamente nell'area dei punti AF	+1	0	0
4 Per soggetti che accelerano e rallentano velocemente	0	+1	0
5 Per soggetti che si muovono in ogni direzione	0	0	+1
6 Per soggetti che cambiano velocità e movimento in modo strano	0	+1	+1

Messa a fuoco automatica ad alte prestazioni

Zone AF

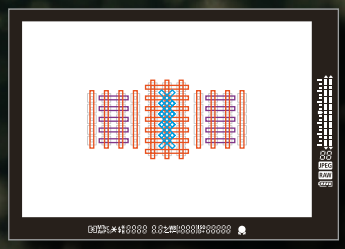

Messa a fuoco a croce a f/2,8
Messa a fuoco linea verticale a f/4
Messa a fuoco linea verticale a f/5,6
Messa a fuoco linea orizzontale a f/5,6

I pulsanti di controllo intuitivi e una sorprendente sensibilità alla luce (anche con un'intensità sino a -2EV) garantiscono un sistema di messa a fuoco affidabile, indipendentemente dalle condizioni in cui ti trovi.

Messa a fuoco a 61 punti ad area estesa

All'interno del mirino sono presenti 61 punti di messa a fuoco, in grado di garantire un'ampia area di sensibilità AF. Sono compresi 41 punti a croce, cinque dei quali, centralmente, a doppia croce, per una sensibilità maggiore in linea orizzontale e verticale.

La sensibilità e la natura di ciascun punto di messa a fuoco dipendono dall'obiettivo utilizzato. EOS-1D X configura automaticamente il proprio sistema AF in base all'obiettivo innestato, massimizzando ogni volta il numero di punti AF a croce. Ora i punti AF a croce possono essere usati con un numero maggiore di obiettivi rispetto al passato, incluse le combinazioni obiettivo-extender con un'apertura massima pari a f/5,6.

I punti di messa a fuoco possono essere impiegati singolarmente, a gruppi o tutti insieme, in base allo stile di scatto e al soggetto. EOS-1D X si accorge se passi dall'impostazione orizzontale come in un Paesaggio a quella verticale come in un Ritratto (e viceversa) e seleziona di conseguenza il punto di messa a fuoco attivo. Perfetto per esempio se stai lavorando con un soggetto che è su un lato del fotogramma. Il display del mirino intelligente mostra i punti AF attivi durante la composizione, per essere sempre informato e avere tutto sotto controllo.

EOS-1D X utilizza un sofisticato sistema di messa a fuoco automatica reticolare ad alta densità a 61 punti, così versatile da soddisfare le esigenze di qualunque fotografo professionista, sia che si occupi di sport e fotogiornalismo che di ritrattistica o matrimonio.

Punto singolo

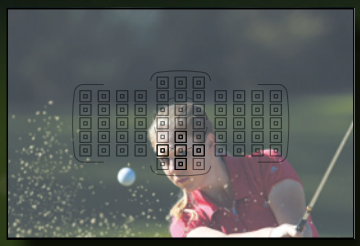

Espansione a 4 punti

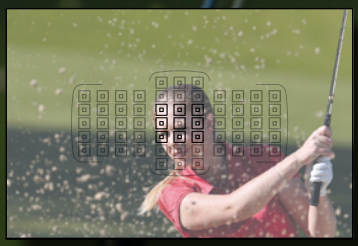

Espansione a 8 punti

AF Servo regolabile

Due soggetti in movimento non si comportano allo stesso modo: ecco perché la modalità AI Servo di EOS-1D X può essere personalizzata in base alle situazioni. Regola accuratamente la sensibilità dell'inseguimento, l'inseguimento dell'accelerazione e la commutazione automatica del punto AF, in base al movimento del soggetto e agli altri oggetti che potrebbero essere nel fotogramma.

Per esempio, quando si fotografano soggetti in continuo movimento che cambiano direzione inaspettatamente, poter aumentare la sensibilità dell'inseguimento e la velocità di commutazione automatica del punto AF aiuta a tenere il soggetto sempre a fuoco. D'altro canto, seguire in una scena un soggetto che potrebbe scomparire dalla vista perché nascosto saltuariamente da altri oggetti, come ad esempio rami di arbusti e alberi, richiede una riduzione della sensibilità dell'inseguimento per assicurare che la messa a fuoco sia sempre incentrata sul soggetto.

Sperimenta il pieno controllo manuale di questi parametri oppure seleziona una delle sei preimpostazioni per una regolazione rapida e facile della messa a fuoco.

Inseguimento soggetto EOS iTR

La tecnologia iTR (Intelligent Tracking and Recognition) combina i dati provenienti dai sistemi di AF a 61 punti e di lettura dell'esposizione da 100.000 pixel, consentendo a EOS-1D X di seguire i soggetti in movimento non appena compaiono nel fotogramma, con la certezza che siano sempre a fuoco.

Un sensore dell'esposizione da 100.000 pixel riconosce i volti e rileva i colori. Ciò permette di cambiare il punto di messa a fuoco automaticamente, seguendo la faccia o l'oggetto colorato che viene bloccato per primo, per una messa a fuoco estremamente accurata.

In modalità AF One-Shot il riconoscimento del volto consente la selezione automatica dei punti AF posti sul viso, se presente.

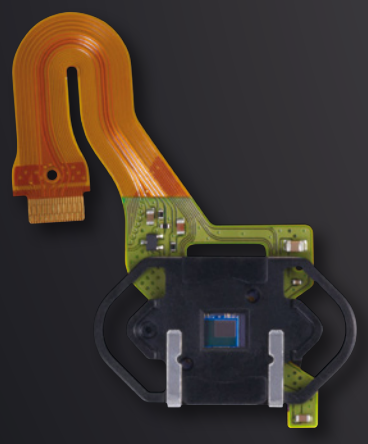

Ogni volta che componi una fotografia con EOS-1D X, anche i sensori della fotocamera analizzano la scena. Un sensore di lettura RGB da 100.000 pixel viene suddiviso in 252 zone per una misurazione ad alta precisione della scena. Le informazioni relative a colori e luminosità vengono abbinate ai dati forniti dal sistema di messa a fuoco automatica. Il risultato? Luce ambiente o esposizioni flash sempre perfetti.

Controllo esposizione

Per un controllo maggiore in particolari condizioni di luminosità, sono disponibili anche la lettura media pesata al centro, parziale e spot. La posizione dell'esposimetro spot può essere abbinata al punto di messa a fuoco attivo e sono possibili anche letture multi-spot.

Riconoscimento soggetto

Il sensore di lettura RGB da 100.000 pixel di EOS-1D X, alimentato da un processore DIGIC 4 dedicato, analizza ogni scena alla ricerca di colori e volti. Se viene trovato un colore dominante, le letture dell'esposizione sono modificate per evitare sovra o sottoesposizioni. Quando viene rilevato un volto all'interno del fotogramma, la misurazione della esposizione viene spostata verso questa zona, riducendo gli errori e migliorando la riproduzione delle carnagioni.

I dati di riconoscimento del soggetto vengono usati anche per migliorare la precisione del bilanciamento automatico del bianco (AWB) e la tecnologia ALO (Auto Lighting Optimizer).

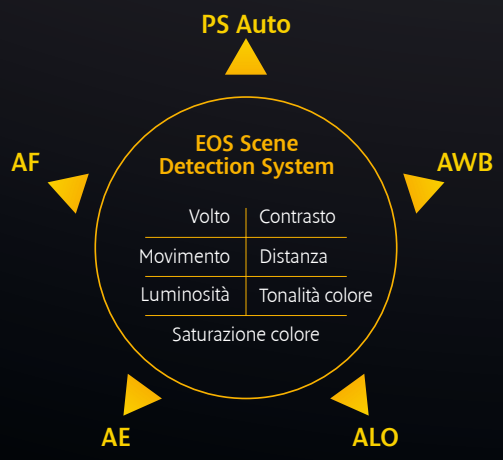

PS : Picture Style
AWB : Bilanciamento automatico del bianco
ALO : Auto Lighting Optimizer
AF : Messa a fuoco automatica
AE : Esposizione automatica

Modalità di scatto ed esposizione

EOS-1D X è dotata di velocità di scatto da 1/8000 - 30 sec. calcolate elettronicamente, con una sincronizzazione flash fino a 1/250 sec. Sono disponibili le modalità esposizione automatica (Program), Priorità di diaframma (Av), Priorità dei tempi (Tv) ed esposizione manuale, oltre ad un esposizione tempi lunghi (Bulb). Le tre modalità di esposizione personalizzate sono usate per richiami immediati delle impostazioni della fotocamera usate più spesso.

Sono disponibili anche una compensazione dell'esposizione di +/- 5 EV e un bracketing automatico dell'esposizione (AEB) fino a +/- 9 EV per sette immagini, perfette per le situazioni in cui è fondamentale una giusta esposizione o per applicazioni HDR che richiedono fotogrammi multipli con luminosità differente.

Modalità esposizione personalizzate

Sono disponibili tre modalità d'esposizione personalizzate dove i fotografi possono registrare le combinazioni preferite delle impostazioni della fotocamera, per un recupero immediato. Appaiono insieme alle altre modalità d'esposizione con le sigle C1, C2 e C3, e sono accessibili tramite il pulsante MODE. Inoltre, è possibile passare da una modalità personalizzata all'altra mentre si scatta con EOS-1D X, usando il pulsante multi-funzione posto vicino al pulsante di scatto dell'otturatore, un modo perfetto di adattare le impostazioni di scatto alle situazioni in rapido cambiamento.

Registra video Full HD sulla stessa fotocamera che usi per catturare gli scatti, usando gli obiettivi EF Canon e il controllo manuale per far risaltare il tuo metraggio.

Cattura di video professionali in alta definizione

Cattura video di alta qualità alla risoluzione di 1080p e sperimenta il pieno controllo creativo durante le riprese. EOS-1D X assicura nuovi livelli di funzionalità frutto dei suggerimenti forniti dai cineoperatori professionisti. La qualità dell'immagine è migliorata grazie alla nuova elaborazione anti-moiré e agli algoritmi di compressione di standard industriale.

Rispetto degli standard industriali

I video sono salvati con il diffuso codec H.264, ma gli utenti ora possono scegliere il metodo di compressione più adatto alle loro esigenze. La compressione IPB interframe fa riferimento ai fotogrammi precedenti e successivi, per ridurre le dimensioni dei file. Ideale per videoclip di lunga durata o quando lo spazio di storage è limitato.

Quando è necessaria una qualità elevata, puoi optare per la compressione ALL-I intra frame che analizza ogni fotogramma singolarmente. Sebbene il file finale risulti di dimensioni maggiori, la sequenza è più semplice da elaborare, senza rinunciare alla qualità d'immagine. Per questo è più adatto ad applicazioni broadcast e alla cinematografia.

EOS-1D X registra anche informazioni time-code nel formato standard ora:minuto:secondo:fotogramma come stabilito dalla Society of Motion Picture and Television Engineers (SMPTE).

EOS-1D X permette di registrare per 29 minuti e 59 secondi usando un sistema di creazione dei file automatico. Una volta raggiunto il limite dei 4 GB per file viene creato automaticamente un nuovo file video senza perdere alcun frame, rendendo i due file perfettamente contigui per una semplice e precisa post produzione. Non è necessario interrompere la registrazione e i file possono essere uniti durante l'elaborazione.

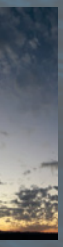

Accedi al codice QR con il tuo dispositivo mobile per vedere il video campione di EOS-1D X

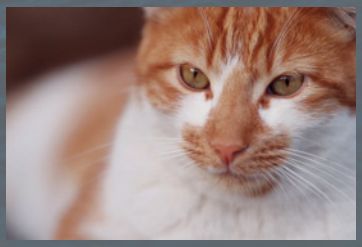

Controllo creativo flessibile

Gli stessi obiettivi EF Canon che usi per fotografare ti consentono di registrare video altamente creativi. Lavora con grandi aperture per effetti di focalizzazione piatta, oppure usa ottiche speciali, come gli obiettivi macro o con controllo della prospettiva, per effetti ottici speciali.

Sfrutta la sensibilità in condizioni di scarsa luminosità di EOS-1D X scegliendo impostazioni ISO che vanno da 100 ISO a 25.600 ISO. Sono disponibili numerose modalità d'esposizione che offrono il controllo manuale ogni qualvolta è necessario e quello automatico quando lavori sotto pressione.

Audio digitale cristallino

Cattura il suono digitale a 48 KHz usando il microfono incorporato nella fotocamera o un'unità esterna tramite un jack per microfono standard da 3,5 mm. La registrazione può essere impostata manualmente su uno dei 64 livelli ed essere regolata anche durante le riprese con la funzione Movie Silent Control sensibile allo sfioramento.

Controllo manuale, maggiore maneggevolezza

EOS-1D X offre il controllo manuale dell'esposizione, degli effetti, della messa a fuoco, del frame rate e dell'audio. La maggior parte di queste impostazioni è accessibile attraverso la schermata di controllo rapido della fotocamera, anche durante la cattura dei video. Un pad di controllo sensibile allo sfioramento, posto all'interno della ghiera di controllo rapido, garantisce un funzionamento silenzioso e privo di vibrazioni.

Il pulsante Live View dedicato, sul retro della fotocamera, consente un rapido accesso alla registrazione dei video. La tab Movies del menu della fotocamera raduna le impostazioni video in un pratico punto.

EOS-1D X è progettata per essere una parte di te, come un'estensione del tuo occhio. È uno strumento creativo che si è evoluto nel corso di 10 generazioni di fotocamere professionali Canon. Il prodotto di un processo continuo di progettazione che incorpora i consigli forniti dai fotografi professionisti come te.

Cosa significa per te "ergonomico"?

Pulsanti di controllo facili da usare

La posizione, la forma e la sensazione al tatto di ogni pulsante di controllo di EOS-1D X sono stati rivisti per garantire un funzionamento rapido e semplice. I pulsanti della fotocamera sono intuitivi e permettono regolazioni veloci anche senza distogliere lo sguardo dal mirino. I tasti sono abbastanza grandi da poter essere usati anche con i guanti.

La famosa impugnatura di scatto verticale integrata della serie EOS-1 ora offre un livello maggiore di pulsanti di controllo, doppi quando si scattano foto in verticale, a partire dall'anteprima della profondità di campo e dai pulsanti personalizzabili.

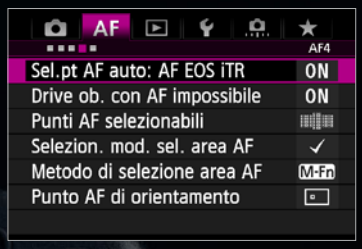

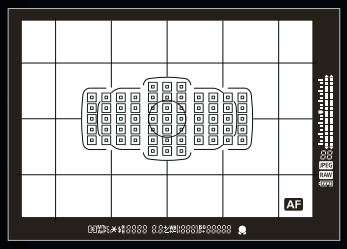

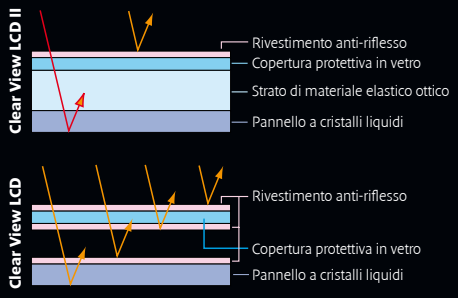

Menu

Sul retro della fotocamera è presente uno schermo LCD Clear View II da 8,11 cm (3,2") con risoluzione di 1.040.000 punti, usato per accedere ai menu e controllare lo status della fotocamera in un attimo.

Il menu è di facile navigazione grazie al controller multi-funzione e ora contiene tab dedicate per le funzioni AF e Movie Mode, oltre che per la sezione My Menu personalizzabile. Lo schermo Quick Control, con il riassunto dello status della fotocamera, viene visualizzato con una sola pressione del pulsante Q posto sul lato posteriore della fotocamera e offre un rapido accesso a numerose funzioni. Premendo il pulsante delle informazioni viene visualizzata una guida delle funzioni, con schermate d'aiuto che spiegano ogni opzione del menu in modo chiaro e conciso.

Mirino

Un ampio mirino luminoso rende piacevole la composizione delle immagini con EOS-1D X. Ca. il 100% di copertura assicura la precisione delle inquadrature, mentre un pannello LCD traslucido sovrappone le informazioni AF, tenendoti informato su dove mette a fuoco la fotocamera.

La quantità e il tipo di informazioni fornite nel mirino della fotocamera possono essere personalizzati in base alle proprie preferenze. Riproduci la griglia per avere un aiuto con il lavoro architettonico o di copia, e scegli come visualizzare i punti di messa a fuoco (sempre o che scompaiano una volta bloccata la messa a fuoco).

Schermo LCD Clear View II

Lo schermo LCD CLear View II della fotocamera visualizza immagini nitide, luminose e colorate, ed è fatto di vetro temprato. Lo spazio tra il vetro e lo schermo è riempito con un gel elettrostatico che riduce i riflessi anche in pieno sole.

Personalizzazione

Siamo tutti diversi: ecco perché EOS-1D X può essere impostata come più ti piace. Dozzine di funzioni personalizzate consentono di regolare con precisione il comportamento della fotocamera, e la maggior parte dei pulsanti di controllo (compresi due tasti multi-funzione) può essere abbinata ai diversi compiti durante gli scatti.

La messa a fuoco automatica e la lettura dell'esposizione sono configurabili in base alle tue esigenze, si tratti di immagini sportive sul posto o di scatti di moda in studio. Una volta trovata l'impostazione perfetta, le configurazioni possono essere salvate sulla scheda di memoria per un recupero immediato o essere trasferite su un altro corpo EOS-1D X.

Parti protette dagli agenti atmosferici

Progettata per funzionare. Costruita per durare.

Due slot per schede, che supportano l'ultimo standard di memoria ad alta velocità UDMA 7, offrono lo spazio per una seconda scheda di memoria CF, consentendo di conservare su supporti separati file RAW e JPEG.

Sistema integrato di pulizia EOS

La tradizionale tecnologia di pulizia del sensore elimina polvere e sporco facendo vibrare il filtro protettivo situato davanti al sensore della fotocamera. EOS-1D X perfeziona questo concetto usando le vibrazioni ondulatorie per far rotolare via la polvere dalla superficie del sensore, un approccio che rimuove anche le particelle più piccole.

Inoltre, il filtro passa-basso della fotocamera è rivestito di uno strato al fluoro anti-statico, rendendo la superficie antistatica, aiutando così a tenere lontano le particelle di polvere e sporco dal sensore e dalle immagini.

Questa combinazione di tecnologie anti-polvere riduce il tempo necessario per il ritocco delle immagini e mantiene pulita la fotocamera consentendo al fotografo di concentrarsi sullo scatto.

Alimentazione versatile

EOS-1D X è alimentata da una batteria LP-E4N, ma conserva la compatibilità con le batterie LP-E4 delle fotocamere EOS-1Ds Mark III, EOS-1D Mark III e EOS-1D Mark IV. Con una sola carica si possono effettuare sino a 1120 scatti.

In ogni situazione EOS-1D X garantisce sempre prestazioni affidabili. Numerose guarnizioni proteggono da polvere e umidità, mentre un corpo in lega di magnesio assicura resistenza senza aggiungere peso.

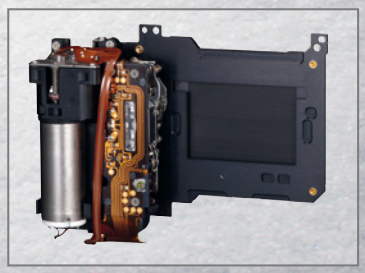

L'otturatore è testato per 400.000 cicli.

Due slot per schede offrono lo spazio per una seconda scheda di memoria CF, consentendo di conservare su supporti indipendenti file RAW e JPEG.

Connettività e controllo della fotocamera

Estendi la funzionalità di EOS-1D X e scopri nuove possibilità creative, con numerose opzioni per il tethered shooting e il controllo a distanza della fotocamera.

Oltre a conservare le immagini sulle schede di memoria Compact Flash, EOS-1D X è in grado di scrivere file direttamente su computer PC o Mac grazie alla connessione tethered o wireless con un trasmettitore WiFi WFT-E6 opzionale. Queste tecniche di tethered shooting permettono di visionare le immagini su ampi schermi dai colori calibrati al momento della cattura, così tu (insieme ai tuoi clienti) puoi vedere esattamente quello che succede in ogni fase dello scatto.

I fotografi alle prese con scadenze rigide beneficeranno della connettività Gigabit Ethernet incorporata. Quando si scatta in luoghi dotati di connessione LAN (come gli stadi), le immagini possono essere trasmesse dalla fotocamera direttamente a un editor dell'immagine per le didascalie, l'elaborazione e la pubblicazione.

EOS Utility per un controllo diretto della fotocamera

EOS-1D X può essere impostata per il tethered shooting usando le connessioni USB 2.0 o Gigabit Ethernet, oppure configurata per operazioni wireless con l'adattatore WiFi WFT-E6. L'applicazione EOS Utility in dotazione non solo mostra le immagini appena catturate sullo schermo del tuo PC o Mac, ma permette anche il controllo delle funzioni principali della fotocamera, scatto remoto incluso. Puoi anche comporre le immagini sullo schermo del tuo computer usando la visione Live view a distanza. Posizionare e far funzionare la tua EOS da lontano ti offre opportunità creative e punti di vista innovativi, inaccessibili con gli scatti tradizionali.

Adattatori WiFi e GPS

Il controllo wireless di EOS-1D X Canon è possibile con l'adattatore WFT-E6. Scopri gli scatti wireless direttamente su un PC o un Mac con una rete wireless, oppure fai funzionare la fotocamera a distanza usando EOS Utility o la funzione del server WFT.

Puoi geotaggare le immagini (posizione e altitudine vengono inserite nei metadati di ciascun file) grazie a un ricevitore GPS. Il GP-E1 alimentato dalla fotocamera si collega tramite la presa System Extension di EOS-1D X, mentre il GP-E2 montato sulla slitta è alimentato indipendentemente e supporta le funzioni di raccolta dei dati.

Gigabit Ethernet per accedere via cavo alla rete LAN

L'aggiunta della connettività Ethernet fornisce il tethered shooting e il controllo della fotocamera su distanze maggiori rispetto alla connessione USB 2.0 e a velocità più elevate. Le impostazioni della rete locale (LAN) sono semplici da configurare grazie al menu della EOS-1D X.

EOS-1D X può trasferire le immagini in tanti modi diversi. Il trasferimento automatico invia i file immagine al computer subito dopo lo scatto, mentre nella modalità Selezione Immagine sono trasmesse solo le immagini selezionate durante la riproduzione. Inoltre, con EOS Utility è possibile aggiungere al file commenti e didascalie.

EOS-1D X vanta la tecnologia del server WFT, che consente il funzionamento a distanza della fotocamera e la visione in tempo reale usando un software di lettura internet su smartphone o tablet.

Fotografia flash

Dal momento in cui il flash Speedlite è montato su EOS-1D X la tecnologia di lettura E-TTL inizia ad elaborare l'esposizione della scena. Le informazioni sulle dimensioni del sensore della fotocamera e sull'obiettivo montatosono inviate allo Speedlite per impostare la corretta posizione della parabola.
La misurazione E-TTL II, inoltre, trasmette allo Speedlite i dati relativi a bilanciamento del bianco, informazioni sui colori, modalità dell'esposizione, apertura, tempi di scatto e impostazioni ISO.

Speedlite 600EX-RT

Speedlite
Trasmettitore ST-E3-RT

Quando il pulsante di scatto è premuto a metà corsa, viene effettuata una lettura della luce ambiente e la messa a fuoco viene bloccata. Premendolo fino in fondo viene emesso un preflash dallo Speedlite: la luce riflessa è confrontata con l'esposizione della luce ambiente. L'informazione sulla distanza dal sistema di messa a fuoco viene inserita nell'equazione insieme ai dati sui colori e il rilevamento dei volti, per identificare quali parti della scena sono più importanti.

Il blocco dell'esposizione del flash consente ai fotografi di arrestare la messa a fuoco e cambiare la composizione senza paura di sbagliare l'esposizione, e l'E-TTL II funziona efficacemente per il flash off-camera così come per lo Speedlite innestato sulla slitta di EOS-1D X.

Ulteriori effetti creativi sono accessibili grazie a speciali modalità flash, come lo scatto con più flash e la sincronizzazione sulla seconda tendina. La sincronizzazione del flash ad alta velocità consente di farlo scattare con tempi fino a 1/8000 sec., ideale per flash in modalità fill-in con molta luce.

Lo Speedlite 600EX-RT e il trasmettitore Speedlite ST-E3-RT potrebbero non essere disponibili in alcune zone.

Flash wireless off-camera

Scatena il flash della fotocamera e scopri un nuovo mondo di possibilità d'illuminazione creativa.

EOS-1D X può attivare più Speedlite posizionati fino a 30 metri di distanza dalla fotocamera, senza la necessità di una portata ottica durante la trasmissione radio.

Ti basta collocare un trigger, come il trasmettitore ST-E3-RT, sulla slitta della fotocamera e la sofisticata lettura E-TTL II si occupa automaticamente dell'esposizione del flash. Il flash Speedlite 600EX-RT può fungere anche da trigger radio, controllando altri flash non posizionati sulla fotocamera.

Inoltre, è possibile il controllo wireless simultaneo di massimo cinque gruppi di flash Speedlite. Un fotografo può controllare la potenza relativa di questi gruppi regolando ciascun flash o il rapporto di potenza tra i gruppi.

Flusso di lavoro digitale EOS

Digital Photo Professional

ImageBrowser EX

Canon è l'unico produttore di fotocamere in grado di offrire una soluzione per ogni fase del flusso di lavoro fotografico, dalla cattura alla stampa, passando per l'elaborazione.

EOS solutions

Insieme alla EOS-1D X viene fornito un cd EOS Solutions contenente applicazioni in grado di migliorare le prestazioni e la funzionalità della fotocamera.

EOS Utility fornisce il supporto per il tethered shooting e il controllo a distanza della fotocamera tramite connettività USB, Ethernet e Wi-Fi. Picture Style Editor consente ai fotografi di creare preimpostazioni Picture Style personalizzate e di caricarle nella fotocamera.

ImageBrowser EX fornisce uno strumento per scorrere facilmente file JPEG e RAW sul CD.

Elaborazione avanzata di file RAW

Digital Photo Professional (DPP) è un'applicazione progettata per la visualizzazione e l'elaborazione di immagini JPEG e RAW. Il bilanciamento del bianco, la saturazione del colore e la compensazione dell'esposizione dei file RAW possono essere impostati dopo la cattura, all'interno di un flusso di lavoro non distruttivo. Qualsiasi traccia di vignettatura, distorsione e sfrangiamento dei colori viene corretta facilmente.

Le immagini possono essere ritagliate e ruotate prima di essere salvate in uno dei numerosi formati, per usarle come risultato finale, archiviarle o elaborarle successivamente in applicazioni come Adobe Photoshop. Per una velocità e un'efficienza maggiori è disponibile l'elaborazione a gruppi.

Le immagini HDR (alta gamma dinamica) possono essere generate con DPP da file RAW o JPEG catturati con esposizioni diverse. Sono fornite alcune preimpostazioni di mappe tonali per dare il giusto aspetto a ciascun soggetto. Inoltre, si possono combinare i singoli fotogrammi per formare composizioni dalle esposizioni multiple. Inoltre, puoi controllare la correzione dell'obiettivo e applicarla alle immagini come preferisci.

DPP supporta gli spazi colore sRGB, Adobe RGB e Wide Gamut RGB, mentre la simulazione di una stampante CMYK consente ai fotografi di vedere in anteprima come appariranno le immagini una volta stampate.

Flusso di lavoro a 16 bit

I fotografi che catturano file RAW possono preservare la piena profondità colore tipica di questo formato per l'intero flusso di lavoro digitale. Dopo l'elaborazione con DPP o applicazioni come Adobe Photoshop, i file possono essere inviati alle stampanti imagePROGRAF Canon senza ridurre il colore a 8 bit o convertirli in formato JPEG.

Picture Style Editor

Stampe e risultati

Scopri i benefici della stampa di qualità elevata, fino al formato A3+, frutto di una comoda stampante da tavolo. La gamma di stampanti da tavolo PIXMA Canon garantisce colori precisi e riproduzioni di qualità per esposizioni e archivi, perfette per tutto, dalle prove per i clienti ai portfolio alle stampe artistiche.

PIXMA Pro-1 garantisce stampe a 12 colori di lunga durata, e comprende cinque inchiostri neri per meravigliose foto in monocromia. La funzione Chroma Optimizer migliora la densità dei neri e dona uniformità alle stampe. La tecnologia degli inchiostri pigmentati assicura un bilanciamento perfetto tra prestazioni e durata, rendendo PIXMA Pro-1 ideale per la commercializzazione di stampe artistiche.

Per stampe di dimensioni maggiori sono disponibili le stampanti di grande formato imagePROGRAF, in grado di garantire immagini meravigliose da 60". Le stampe per le esposizioni sono realizzate in modo rapido e preciso: una stampa lucida in formato A1 è pronta in meno di quattro minuti. La funzione di stampa senza bordi permette di stampare fino ai bordi della carta, e anche la stampa su supporti non originali Canon è semplice grazie allo strumento di configurazione dei supporti incorporato.

EOS-1D X

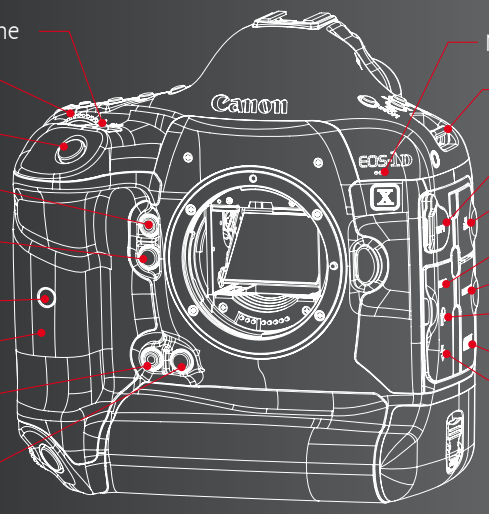

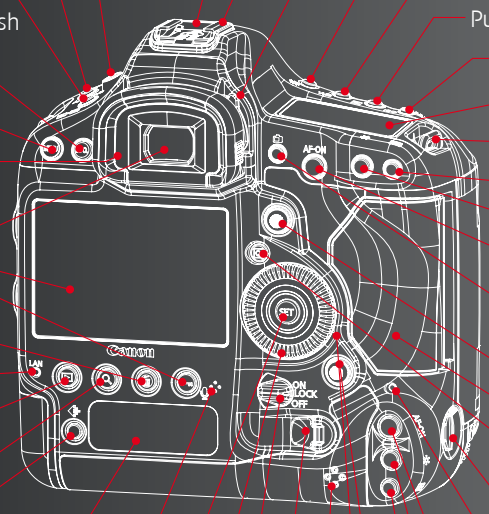

In grigio le funzioni diverse dalla EOS-1D IV.

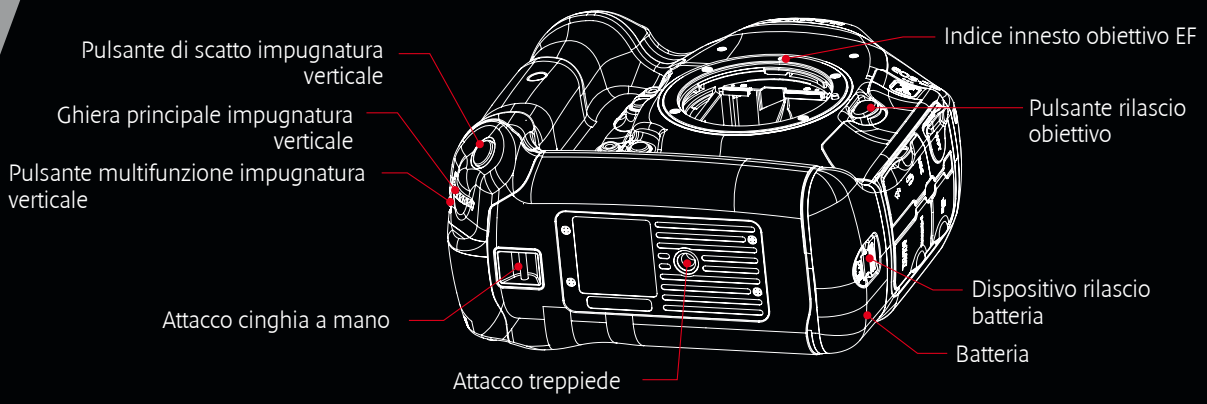

Tabella sistema

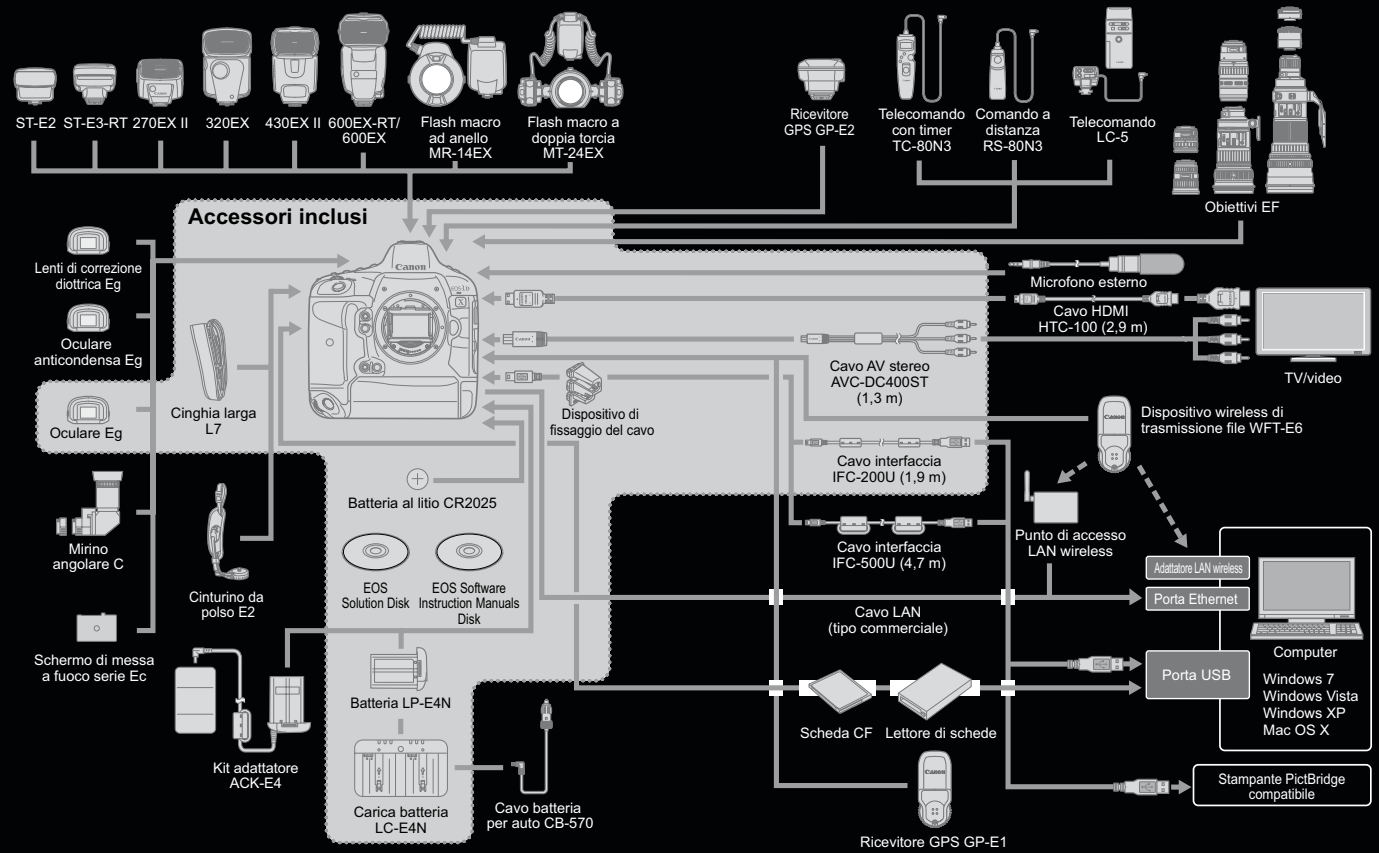

* Sono compatibili anche la batteria LP-E4 e il carica batteria LC-E4.

* La lunghezza di tutti i cavi è di circa ** m.

Specifiche: EOS-1D X

SENSORE IMMAGINE	
Tipo	CMOS 36 x 24 mm
Pixel effettivi	Ca. 18,10 Megapixel
Pixel totali	Ca. 19,3 Megapixel
Rapporto	3,2
Filtro passa-basso	Integrato/fisso con rivestimento al fluoro
Pulizia sensore	Sistema integrato di pulizia EOS
Tipo filtro colore	Colori primari
PROCESSORE IMMAGINI	
Tipo	Doppio "DIGIC 5"
OBIETTIVO	
Attacco obiettivo	EF (esclusi obiettivi EF-S)
Lunghezza focale	Equivalente a 1 volta la lunghezza focale dell'obiettivo
MESSA A FUOCO	
Tipo	TTL-CT-SIR con sensore CMOS dedicato
Sistema AF / Punti	61 punti / 41 punti AF a croce f/4 inclusi 5 a croce doppia a f/2,8. Il numero di punti AF a croce varia in base all'obiettivo.
Intervallo di utilizzo AF	EV -2 - 18 (a 23°C e ISO 100)
Modalità AF	One Shot, AI Servo
Selezione punto AF	Selezione automatica: sistema AF a 61 punti. Selezione manuale: punto AF singolo (61, 41 solo a croce, 15 o 9 punti selezionabili). Selezione manuale: AF Spot. Selezione manuale: espansione punto AF a 4 punti (su, giù, sinistra, destra). Selezione manuale: espansione punto AF circostanti 8 punti. Selezione manuale: AF Zone I punti AF possono essere selezionati separatamente per inquadrature orizzontali o verticali
Visualizzazione del punto AF selezionato	In sovrimpressione nel mirino
Blocco AF	Bloccato quando il pulsante di scatto viene premuto a metà corsa in modalità One Shot AF o viene premuto il pulsante AF-ON.
Raggio ausiliario AF	Emesso dal flash Speedlite dedicato (opzionale)
Messa a fuoco manuale	Selezionata sull'obiettivo, predefinita in modalità Live View
Microregolazione AF	Menu AF, +/- 20 intervalli (impostazione "wide" e "tele" per messa a fuoco); Regolazione di tutti gli obiettivi allo stesso valore Regolazione individuale fino a 40 obiettivi. Regolazioni ricordate per obiettivo per numero di serie
CONTROLLO ESPOSIZIONE	
Modalità di misurazione	Lettura TTL a piena apertura con 252 zone da sensore AE RGB da 100.000 pixel (1) Lettura valutativa (collegata a tutti i punti AF) (2) Lettura parziale (ca. 6,5% del mirino al centro) (3) Lettura Spot: al centro (ca. 2,5% del mirino) collegata al punto AF Multi/Spot (max. 8 elementi misurazione spot) (4) Lettura media pesata al centro
Gamma di misurazione	EV 0 - 20 (a 23°C con obiettivo 50 mm f/1,4 a ISO 100)
Blocco AE	Automatico: in modalità One Shot AF con lettura valutativa, il blocco si attiva una volta ottenuta la messa a fuoco. Manuale: tramite pulsante di blocco AE in modalità P, TV e AV.
Compensazione esposizione	+/-5 EV in incrementi di 1/3 o 1/2 di stop (combinabile con AEB).
AEB	2, 3, 5 o 7 scatti con incrementi di +/-3 EV 1/3 o 1/2 di stop
Sensibilità ISO*	Auto (100-51.200), 100-51.200 (con incrementi di 1/3 di stop o stop completi). La gamma ISO può essere estesa fino a L: 50, H1: 102.400, H2: 204.800
OTTURATORE	
Tipo	Otturatore con scorrimento verticale sul piano focale controllato elettronicamente
Velocità	30-1/8000 sec. (in incrementi di 1/2 o 1/3 di stop) + Bulb (gamma completa dei tempi di scatto varia a seconda della modalità di scatto)
BILANCIAMENTO DEL BIANCO	
Tipo	Automatico con sensore immagine
Impostazioni	AWB, Luce giorno, Ombra, Nuvoloso, Tungsteno, Luce Fluorescente, Flash, Personalizzato, Temperatura colore. Compensazione bilanciamento del bianco: 1. Blu / Ambra +/-9 2. Magenta / Verde +/-9.
Bilanciamento del bianco personalizzato	Sì, è possibile registrare 5 impostazioni
Bracketing WB	+/-3 livelli con incrementi singoli. 3 immagini per scatto. Viraggi Blu / Ambra o Magenta / Verde selezionabili.
MIRINO	
Tipo	Pentaprisma
Copertura (Verticale / Orizzontale)	Ca. 100%
Ingrandimento	Ca. 0,76x [1]
Campo visivo	Ca. 20 mm (dal centro dell'oculare)
Correzione diottrie	Da -3 a +1 (1/m) (diottrie)
Schermo di messa fuoco	Intercambiabile (12 tipi, opzionale). Schermo standard Ec-CV
Specchio	Mezzo specchio a ritorno rapido (trasmissione: rapporto di riflesso 40:60, no cut-off specchio con EF 600 mm f/4 o inf.)
Informazioni sul mirino	Informazioni AF: punti AF, luce conferma messa a fuoco, indicatore di stato AF. Informazioni esposizione: modalità misurazione, modalità scatto, blocco AE, velocità otturatore, apertura, compensazione esposizione, velocità ISO (sempre visualizzata), livello esposizione, avviso esposizione Informazioni flash: pronto, flash FP, blocco FE, livello esposizione flash. Informazioni immagine: compensazione bilanciamento del bianco, priorità toni chiari (D+), scatto a raffica (visualizzazione a 2 cifre), informazioni scheda CF, indicatore JPEG/RAW, icona stato batteria. Informazioni composizione: griglia, livello elettronico
Anteprima profondità di campo	Sì, con pulsante dedicato.
Otturatore oculare	Incorporato

MONITOR LCD	
Tipo	TFT Clear View II da 3,2" (8,11 cm) con 1.040k punti ca.
Copertura	Ca. 100%
Angolo di visualizzazione (orizzontale / verticale)	Ca. 170°
Rivestimento	Antiriflesso e Solid Structure
Regolazione luminosità	Regolabile su sette livelli
Opzioni di visualizzazione	(1) Schermo controllo rapido (2) Impostazioni fotocamera (3) Livello elettronico a 2 assi
FLASH	
Modalità	Autoflash E-TTL II, misurazione manuale
Riduzione occhi rossi	
Sincronizzazione X	1/250 sec. (solo Speedlite serie EX)
Compensazione esposizione flash	+/- 3EV in incrementi di 1/2 o 1/3 di stop
Bracketing esposizione flash	Sì, con flash esterno compatibile
Blocco esposizione flash	Sì
Sincronizzazione della seconda tendina	Sì
Terminale hotshoe / PC	Sì / Sì
Compatibilità con flash esterno	E-TTL II con Speedlite serie EX, supporto multiflash wireless
Controllo flash esterno	Tramite schermata del menu della fotocamera
SCATTO	
Modalità	Programma AE, Priorità otturatore AE, Priorità diaframma AE, Manuale
Effetti	Automatico, standard, verticale, orizzontale, neutro, fedele, monocromo, definito dall'utente (3 impostazioni)
Spazio colore	sRGB e Adobe RGB
Elaborazione delle immagini	Priorità toni chiari, Auto Lighting Optimizer (4 impostazioni), riduzione rumore per lunghe esposizioni Riduzione rumore alle alte sensibilità ISO (4 impostazioni) Correzione automatica illuminazione periferica obiettivo Correzione aberrazione cromatica, correzione distorsione, ridimensionamento a M1, M2 o S Elaborazione delle immagini RAW - solo durante la riproduzione delle immagini, esposizione multipla
Modalità di comando	Singolo, Continuo L, Continuo H, Super high speed a 14 fps, Autoscatto (2s+telecomando, 10s+telecomando), scatto singolo silenzioso
Scatto continuo	Max. ca. 12 fps (velocità mantenuta per 180 immagini (JPEG)[1] 38 immagini (RAW))[2] (con scheda UDMA)[3], 14fps con specchio bloccato ed esposizione e AF bloccato sul primo fotogramma
MODALITÀ LIVE VIEW	
Tipo	Mirino elettronico con sensore immagine
Copertura	Ca. 100% (orizzontale e verticale)
Velocità elaborazione fotogrammi	30 fps
Messa a fuoco	Messa a fuoco manuale (ingrandimento dell'immagine 5x o 10x in qualsiasi punto del display). Messa a fuoco automatica: modalità rapida, Live, Live Face Detection
Misurazione	Lettura valutativa in tempo reale con sensore immagini. Intervallo di lettura modificabile
Opzioni di visualizzazione	Reticolo in sovrimpressione (x3), istogramma, rapporti di visualizzazione
FILE	
Tipo fermo immagine	JPEG: 10 opzioni di compressione (conforme a Exif 2.3) / Design rule for Camera File system (2.0), RAW: RAW, sRAW (RAW Canon seconda edizione a 14 bit), compatibile con Digital Print Order Format [DPOF] Versione 1.1
Registrazione simultanea RAW+JPEG	Sì, consentita qualsiasi combinazione RAW + JPEG e formati separati su schede separate
Dimensioni immagine	JPEG: (L) 5184x3456, (M1) 4608x3072, (M2) 3456x2304, (S1) 2592x1728, RAW: (RAW) 5184x3456, (M-RAW) 3888 x 2592, (S-RAW) 2592x 1728
Tipo filmato	MOV (Video: intra frame / inter frame H.264, audio: PCM lineare)
Dimensioni filmato	1920 x 1080 (29,97, 25, 23,976 fps) intra o inter frame 1280 x 720 (59,94, 50 fps) intra o inter frame 640 x 480 (59,94; 50 fps) inter frame
Lunghezza filmato	Durata max.: 29 min. 59 sec.; dimensioni file singolo max. 4 GB
File audio	WAVE (monoaurale)
Cartelle	Creazione e selezione manuale di nuove cartelle
Numerazione file	(1) Consecutiva (2) Ripristino automatico (3) Ripristino manuale
ALTRE FUNZIONI	
Funzioni personalizzate	31 funzioni personalizzate con 99 impostazioni
Tag metadati	Informazioni copyright utente (impostabili sulla fotocamera)
Pannello LCD / Illuminazione	Sì / Sì
Resistenza ad acqua / polvere	Sì
Appunti sonori	Fino a 30 sec. per immagine - 48Khz o 8Khz
Sensore orientamento intelligente	Sì
Zoom di riproduzione	1,5x - 10x, livello ingrandimento pixel
Formati di visualizzazione	(1) Immagine singola con informazioni (2 livelli) (2) Immagine singola (3) Indice 4 immagini (4) Indice con 9 icone (5) Ingrandimento (6) Montaggio video
Indice delle foto	Selezione immagini: Tutte, per data, per cartella, filmati, fermi, classificazione. Tempo di riproduzione: 1/2/3/5/10 o 20 secondi. Ripetizione: On/Off
Istogramma	Luminosità: Sì. RGB: Sì
Allarme punto più luminoso	Sì
Protezione / Cancellazione immagine	Cancellazione: Immagine singola, tutte le immagini in una cartella, immagini contrassegnate, immagini non protette Protezione: Protezione cancellazione di un'immagine per volta

Categorie di menu	(1) Menu scatto (x4) (2) Menu AF (x5) (3) Menu riproduzione (x3) (4) Menu impostazione (x4) (5) Menu funzioni personalizzabili (x7) (6) My Menu
Lingue dei menu	25 lingue Inglese, tedesco, francese, olandese, danese, portoghese, finlandese, italiano, norvegese, svedese, spagnolo, greco, russo, polacco, ceco, ungherese, romeno, ucraino, turco, arabo, thailandese, cinese semplificato, cinese tradizionale, coreano e giapponese
Aggiornamento firmware	Possibile da parte dell'utente.
INTERFACCIA	
Computer	USB Hi-Speed
Altro	Uscita video (PAL/ NTSC) (integrata con terminale USB), uscita mini HDMI (HDMI-CEC compatibile), terminale estensione sistema (per WFT-E6/GP-E1), microfono esterno (mini jack stereo), RJ-45 (gigabyte ethernet)
DIRECT PRINT	
Stampanti Canon	Stampanti fotografiche compatte Canon e stampanti PIXMA PictBridge compatibili
PictBridge	Sì
CONSERVAZIONE	
Tipo	2x CompactFlash tipo I/II (non è compatibile con Microdrive) (compatibile UDMA 7)
SISTEMI OPERATIVI SUPPORTATI	
PC e Macintosh	Windows XP (SP2/SP3) / Vista compr. SP1 (escl. Starter Edition) / 7 (escl. Starter Edition) OS X v10.6-10.7
SOFTWARE	
Visualizzazione e stampa	ImageBrowser EX
Elaborazione delle immagini	Digital Photo Professional
Altro	PhotoStitch, EOS Utility (compr. Remote Capture, WFT utility*), Picture Style Editor *Richiede accessorio opzionale
ALIMENTAZIONE	
Batterie	Batteria ricaricabile agli ioni di litio LP-E4N (in dotazione), 1xCR2025 per data e impostazioni
Durata batteria	Ca.1120 (a 23°C)[1] Ca. 860 (a 0°C)
Indicatore batteria	6 livelli + percentuale
Risparmio energetico	Spegnimento automatico dopo 1, 2, 4, 8, 15 o 30 minuti o disattivato.
Alimentazione e caricabatterie	Kit adattatore AC ACK-E4, caricabatterie LC-E4N, caricabatterie per auto CG-570 (usare con LC-E4)
SPECIFICHE FISICHE	
Materiali corpo fotocamera	Lega di magnesio
Ambiente operativo	0 ~ 45 °C; umidità: 85% o meno
Dimensioni (L x A x P)	158x 163,6x 82,7 mm
Peso (solo corpo)	1340 gr ca.
ACCESSORI	
Mirino	Oculare Eg, lenti regolazione diottrica serie Eg con cornice di gomma Eg, oculare anticondensa Eg, schermi di messa a fuoco Ec, mirino angolare C
Trasmettitore file wireless	Trasmettitore file wireless WFT-E6
Obiettivi	Tutti gli obiettivi EF (tranne obiettivi EF-S)
Flash	Canon Speedlite (220EX, 270EX, 270EX II, 320EX, 420EX, 430EX, 430EX II, 550EX, 580EX, 580EX II, 600EX, 600EX-RT, Macro-Ring-Lite, MR-14EX, Macro Twin Lite MT-24EX, trasmettitore Speedlite ST-E2, ST-E3-RT)
Dispositivo di scatto / controllo a distanza	Scatto a distanza con contatti tipo N3, controller wireless LC-5
Altro	Cinturino da polso E2, ricevitori GPS GP-E1 e GP-E2

Tutti i dati sono basati sui metodi di valutazione standard di Canon, tranne dove diversamente indicato. Specifiche soggette a modifica senza preavviso.

Ingrandimento
1 Con obiettivo 50 mm all'infinito, -1 (1/m) diottria

Scatto continuo
1 Dati basati sulle condizioni di prova di Canon, JPEG, ISO 100, effetto fotografico standard. Le variazioni dipendono dal soggetto, dalla marca e dalla capacità della scheda di memoria, dalla qualità di registrazione dell'immagine, dalla sensibilità ISO, dalla modalità drive, dalle impostazioni Picture Style, dalle funzioni personalizzabili, etc.
2 Fps e capacità buffer massimi possono essere ridotti in base alle impostazioni delle fotocamere e al livello di illuminazione.
3 Con potenza della batteria del 50% o superiore

Durata della batteria
1 Basato su test CIPA standard con batterie e scheda di memoria in dotazione con la fotocamera, tranne dove diversamente specificato

* Indice esposizione raccomandato

Alcune immagini sono simulate per chiarezza di riproduzione. Tutti i nomi delle aziende e/o dei prodotti sono marchi e/o marchi registrati dei rispettivi produttori nell'ambito dei loro mercati e/o Paesi

Canon Inc.
canon.com

Canon Europe
canon-europe.com

Canon Italia Spa
Via Milano 8
20097 San Donato Milanese (Mi)
Tel 02 82481
Fax 02 82484600
Pronto Canon 848800519
canon.it

Canon (Svizzera) SA
Industriestrasse 12
CH-8305 Dietlikon
Canon Helpdesk
Tel. 0848 833 838
canon.ch

Italian Edition 0155W687
© Canon Europa N.V., 2012